REVOLED-LOWBAY

ENDÜSTRİYEL UYGULAMALAR İÇİN LINEER LED ARMATÜR

TEKNİK ÖZELLİKLER

Gövde	Aluminyum Profil Gövde
Boya Rengi	RAL 9003 Beyaz
Reflektör	Yüksek Saflıkta Parlak Aluminyum
Difizör	Güvenlik Filmli Temperli Cam
Işık Kaynağı	SMD LED
Anma Gücü	40W / 80W / 120W / 160W
Tüketim Gücü	42W / 84W / 126W / 168W
Işık Akısı	4506 / 8834 / 13009 / 17975 lm
Giriş Gerilimi	220-240V 50/60Hz
IP Koruma Sınıfı	IP 65
Renk Sıcaklığı	4000 K
Renksel Geriverim	CRI 80
Kontrol Sistem Girişi	DALI
Armatür Verimliliği	105 lm /W
Çalışma Ortam Sıcaklığı	-36 °C / +50 °C
Uygulamalar	Sıva üstü, sarkıt

Genel Özellikler

- Enerji tasarruflu, Uzun ömürlü, Bakım gerektirmez.

Nerelerde Kullanılır

- Depolar, Fabrikalar

TEKNİK ÇİZİM

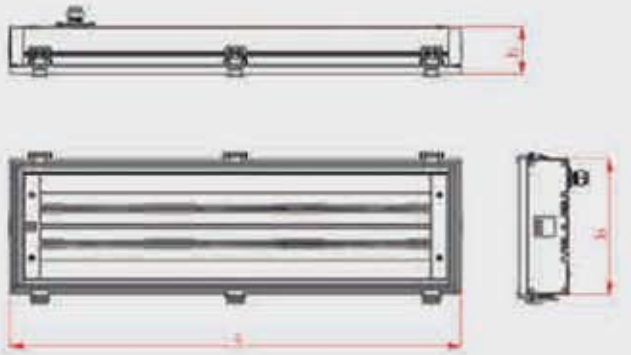

EAE
AYDINLATMA

SİPARİŞ TABLOSU

Sipariş kodu	Açıklamalar	Ürün Kodları	Tüketim Gücü (W)	Ölçüler (mm) (axbxh)	Ağırlık (kg)
40977	2x21W REVO LED LOWBAY	MN2 2xMP21U-NW/CM LB	42	498 x 215 x 75	5
40978	2x21W REVO LED LOWBAY 1saat ACK	MN2 2xMP21U-NW/CM LB A1	42	618 x 215 x 75	6,5
40979	2x21W REVO LED LOWBAY DALİ	MN2 2xMP21U-NW/CM LB DL	42	498 x 215 x 75	5
40980	2x21W REVO LED LOWBAY 1saat ACK+DALİ	MN2 2xMP21U-NW/CM LB DL A1	42	618 x 215 x 75	6,5
40981	4x21W REVO LED LOWBAY	MN2 4xMP21U-NW/CM LB	84	898 x 215 x 75	8,5
40982	4x21W REVO LED LOWBAY 1saat ACK	MN2 4xMP21U-NW/CM LB A1	84	1018 x 215 x 75	10
40510	4x21W REVO LED LOWBAY 3saat ACK	MN2 4xMP21U-NW/CM LB A3	84	1098 x 215 x 75	11
40983	4x21W REVO LED LOWBAY DALİ	MN2 4xMP21U-NW/CM LB DL	84	898 x 215 x 75	8,5
40984	4x21W REVO LED LOWBAY 1saat ACK+DALİ	MN2 4xMP21U-NW/CM LB DL A1	84	1018 x 215 x 75	10
40511	4x21W REVO LED LOWBAY 3saat ACK+DALİ	MN2 4xMP21U-NW/CM LB DL A3	84	1098 x 215 x 75	11
40985	6x21W REVO LED LOWBAY	MN2 6xMP21U-NW/CM LB	126	1298 x 215 x 75	12
40986	6x21W REVO LED LOWBAY 1saat ACK	MN2 6xMP21U-NW/CM LB A1	126	1418 x 215 x 75	13,5
40512	6x21W REVO LED LOWBAY 3saat ACK	MN2 6xMP21U-NW/CM LB A3	126	1498 x 215 x75	14,5
40987	6x21W REVO LED LOWBAY DALİ	MN2 6xMP21U-NW/CM LB DL	126	1298 x 215 x 75	12
40988	6x21W REVO LED LOWBAY 1saat ACK+DALİ	MN2 6xMP21U-NW/CM LB DL A1	126	1418 x 215 x 75	13,5
40513	6x21W REVO LED LOWBAY 3saat ACK+DALİ	MN2 6xMP21U-NW/CM LB DL A3	126	1498 x 215 x75	14,5
40989	8x21W REVO LED LOWBAY	MN2 8xMP21U-NW/CM LB	168	1698 x 215 x 75	15,5
40990	8x21W REVO LED LOWBAY 1saat ACK	MN2 8xMP21U-NW/CM LB A1	168	1818 x 215 x 75	17
40514	8x21W REVO LED LOWBAY 3saat ACK	MN2 8xMP21U-NW/CM LB A3	168	1898 x 215 x 75	18
40991	8x21W REVO LED LOWBAY DALİ	MN2 8xMP21U-NW/CM LB DL	168	1698 x 215 x 75	15,5
40992	8x21W REVO LED LOWBAY 1saat ACK+DALİ	MN2 8xMP21U-NW/CM LB DL A1	168	1818 x 215 x 75	17
40515	8x21W REVO LED LOWBAY 3saat ACK+DALİ	MN2 8xMP21U-NW/CM LB DL A3	168	1898 x 215 x 75	18
40993	12x21W REVO LED LOWBAY	MN2 12xMP21U-NW/CM LB	252	1298 x 470 x 75	24

REVOLED- ARENA Opsiyonel Parça Sipariş Tablosu

Sipariş kodu	Açıklamalar	Ürün Kodları	Tüketim Gücü (W)	Ölçüler (mm) (axbxh)	Ağırlık (kg)
40998	REVO LED Busbar Askı Tk.	MN2 BUSBAR ASK TKM V3	_	48 x 190 x 162,5	0,270
40999	REVO LED Tava Askı Tk.	MN2 LED TAVA ASKI TKM V3	_	48 x 190 x 70	0,220
40997	REVO LED Duvar Açılı Askı Tk.	MN2 LED DUVAR ACILI ASK S	_	80 x 190 x 278	0,300

OPSİYONEL PARÇA RESİMLERİ

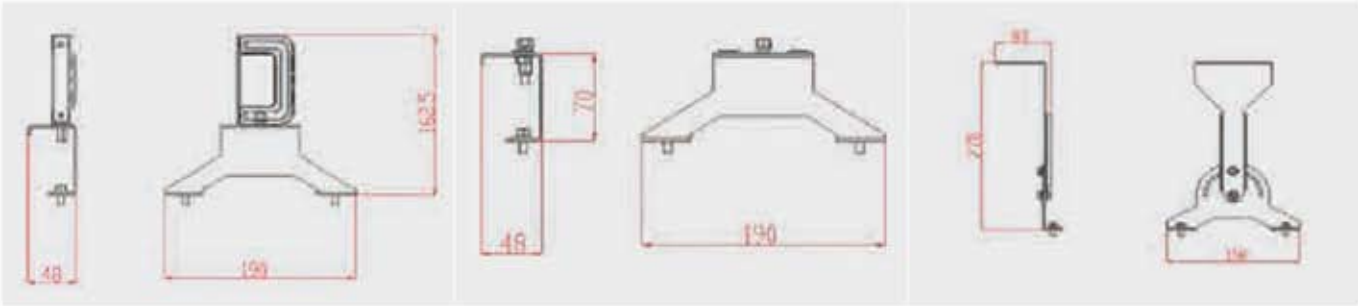

EAE Aydınlatma, önceden bildirmeksizin gerekli gördüğü uygun değişiklikleri yapma hakkını saklı tutar.

REVOLED-ARENA

ENDÜSTRİYEL UYGULAMALAR İÇİN LINEER LED ARMATÜR

TEKNİK ÖZELLİKLER

Gövde	Aluminyum Profil Gövde
Boya Rengi	RAL 9003 Beyaz
Reflektör	Yüksek Saflıkta Parlak Aluminyum
Difizör	Güvenlik Filmli Temperli Cam
Işık Kaynağı	SMD LED
Anma Gücü	40W / 80W / 120W / 160W
Tüketim Gücü	42W / 84W / 126W / 168W
Işık Akısı	4473 / 8685 / 12663 / 17520 lm
Karartma	Max ışık çıkışının %10u kadar
Giriş Gerilimi	220-240V 50/60Hz
IP Koruma Sınıfı	IP 65
Renk Sıcaklığı	4000 K
Renksel Geriverim	CRI 80
Kontrol Sistem Girişi	DALI
Armatür Verimliliği	105 lm /W
Çalışma Ortam Sıcaklığı	-36 °C / +50 °C
Uygulamalar	Sıva üstü, sarkıt

Genel Özellikler

- Enerji tasarruflu, Uzun ömürlü, Bakım gerektirmez.

Nerelerde Kullanılır

- Depolar, Fabrikalar
- Gıda Tesisleri
- Kapalı spor alanları
- Lojistik Merkezleri

TEKNİK ÇİZİM

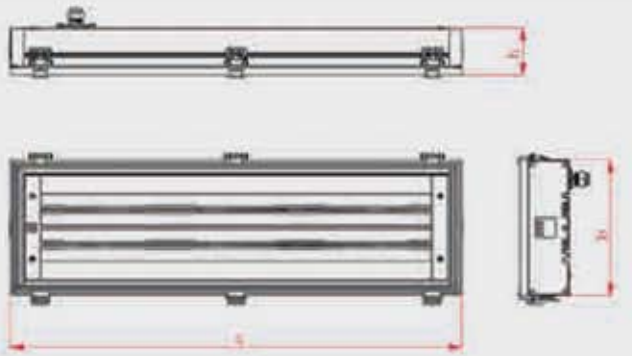

EAE
AYDINLATMA

SİPARİŞ TABLOSU

Sipariş kodu	Açıklamalar	Ürün Kodları	Tüketim Gücü (W)	Ölçüler (mm) (axbxh)	Ağırlık (kg)
40500	2x21W REVO LED ARENA	MN2 2*MP21U-NW/CM V3	42	498 x 215 x 75	5
40501	2x21W REVO LED ARENA 1saat ACK	MN2 2*MP21U-NW/CM A1 V3	42	618 x 215 x 75	6,5
40502	2x21W REVO LED ARENA DALİ	MN2 2*MP21U-NW/CM DL V3	42	498 x 215 x 75	5
40503	2x21W REVO LED ARENA 1saat ACK+DALİ	MN2 2*MP21U-NW/CM DLA1 V3	42	618 x 215 x 75	6,5
40950	4x21W REVO LED ARENA	MN2 4*MP21U-NW/CM V3	84	898 x 215 x 75	8,5
40956	4x21W REVO LED ARENA 1saat ACK	MN2 4*MP21U-NW/CM A1 V3	84	1018 x 215 x 75	10
40504	4x21W REVO LED ARENA 3saat ACK	MN2 4*MP21U-NW/CM A3 V3	84	1098 x 215 x 75	11
40962	4x21W REVO LED ARENA DALİ	MN2 4*MP21U-NW/CM DL V3	84	898 x 215 x 75	8,5
40968	4x21W REVO LED ARENA 1saat ACK+DALİ	MN2 4*MP21U-NW/CM DLA1 V3	84	1018 x 215 x 75	10
40505	4x21W REVO LED ARENA 3saat ACK+DALİ	MN2 4*MP21U-NW/CM DLA3 V3	84	1098 x 215 x 75	11
40951	6x21W REVO LED ARENA	MN2 6*MP21U-NW/CM V3	126	1298 x 215 x 75	12
40957	6x21W REVO LED ARENA 1saat ACK	MN2 6*MP21U-NW/CM A1 V3	126	1418 x 215 x 75	13,5
40506	6x21W REVO LED ARENA 3saat ACK	MN2 6*MP21U-NW/CM A3 V3	126	1498 x 215 x75	14,5
40963	6x21W REVO LED ARENA DALİ	MN2 6*MP21U-NW/CM DL V3	126	1298 x 215 x 75	12
40969	6x21W REVO LED ARENA 1saat ACK+DALİ	MN2 6*MP21U-NW/CM DLA1 V3	126	1418 x 215 x 75	13,5
40507	6x21W REVO LED ARENA 3saat ACK+DALİ	MN2 6*MP21U-NW/CM DLA3 V3	126	1498 x 215 x75	14,5
40952	8x21W REVO LED ARENA	MN2 8*MP21U-NW/CM V3	168	1698 x 215 x 75	15,5
40958	8x21W REVO LED ARENA 1saat ACK	MN2 8*MP21U-NW/CM A1 V3	168	1818 x 215 x 75	17
40508	8x21W REVO LED ARENA 3saat ACK	MN2 8*MP21U-NW/CM A3 V3	168	1898 x 215 x 75	18
40964	8x21W REVO LED ARENA DALİ	MN2 8*MP21U-NW/CM DL V3	168	1698 x 215 x 75	15,5
40970	8x21W REVO LED ARENA 1saat ACK+DALİ	MN2 8*MP21U-NW/CM DLA1 V3	168	1818 x 215 x 75	17
40509	8x21W REVO LED ARENA 3saat ACK+DALİ	MN2 8*MP21U-NW/CM DLA3 V3	168	1898 x 215 x 75	18
40976	12x21W REVO LED ARENA	MN2 12*MP21U-NW/CM V3	252	1298 x 470 x 75	24

REVOLED- ARENA Opsiyonel Parça Sipariş Tablosu

Sipariş kodu	Açıklamalar	Ürün Kodları	Tüketim Gücü (W)	Ölçüler (mm) (axbxh)	Ağırlık (kg)
40998	REVO LED Busbar Askı Tk.	MN2 BUSBAR ASK TKM V3	_	48 x 190 x 162,5	0,270
40999	REVO LED Tava Askı Tk.	MN2 LED TAVA ASKI TKM V3	_	48 x 190 x 70	0,220
40997	REVO LED Duvar Açılı Askı Tk.	MN2 LED DUVAR ACILI ASK S	_	80 x 190 x 278	0,300

OPSİYONEL PARÇA RESİMLERİ

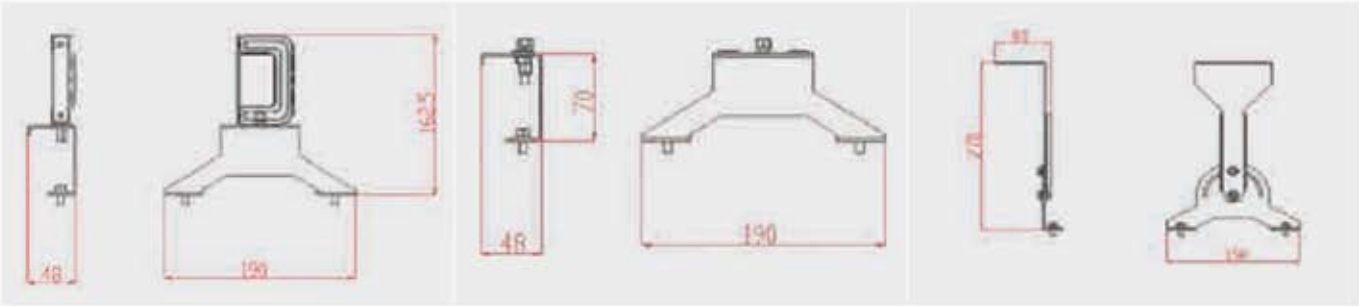

EAE Aydınlatma, önceden bildirmeksizin gerekli gördüğü uygun değişiklikleri yapma hakkını saklı tutar.

REVOLED-RAF

ENDÜSTRİYEL UYGULAMALAR İÇİN LINEER LED ARMATÜR

TEKNİK ÖZELLİKLER

Gövde	Aluminyum Profil Gövde
Boya Rengi	RAL 9003 Beyaz
Optik Aksesuar	Lens
Difizör	Güvenlik Filmli Temperli Cam
Işık Kaynağı	POWER LED
Anma Gücü	60 W / 120 W
Tüketim Gücü	60,8 W / 130,7 W
Işık Akısı	6384 lm / 12778 lm
Giriş Gerilimi	220-240V 50/60Hz
IP Koruma Sınıfı	IP 65
Renk Sıcaklığı	4000 K
Renksel Geriverim	CRI 70
Kontrol Sistem Girişi	DALI
Armatür Verimliliği	105 lm /W
Çalışma Ortam Sıcaklığı	-36 °C / +50 °C
Uygulamalar	Sıva üstü, sarkıt

Genel Özellikler

- Enerji tasarruflu, Uzun ömürlü, Bakım gerektirmez.

Nerelerde Kullanılır

- Yüksek tavanlı işletmeler, Depolar, Fabrikalar

TEKNİK ÇİZİM

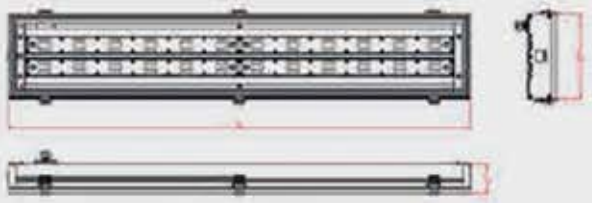

EAE
AYDINLATMA

SİPARİŞ TABLOSU

Sipariş kodu	Açıklamalar	Ürün Kodları	Tüketim Gücü (W)	Ölçüler (mm) (axbxh)	Ağırlık (kg)
40516	2x30W REVO LED RAF	MN2 2*HP30U-NW/CM XL	60,8 W	666 x 304 x 75	-
40517	2x30W REVO LED RAF 1saat ACK	MN2 2*HP30U-NW/CM XL A1	60,8 W	786 x 304 x 75	-
40518	2x30W REVO LED RAF 3saat ACK	MN2 2*HP30U-NW/CM XL A3	60,8 W	866 x 304 x 75	-
40519	2x30W REVO LED RAF DALİ	MN2 2*HP30U-NW/CM XL DL	60,8 W	666 x 304 x 75	-
40520	2x30W REVO LED RAF 1saat ACK+DALİ	MN2 2*HP30U-NW/CM XL DLA1	60,8 W	786 x 304 x 75	-
40530	2x30W REVO LED RAF 3saat ACK+DALİ	MN2 2*HP30U-NW/CM XL DLA3	60,8 W	866 x 304 x 75	-
40522	2x30W REVO LED RAF KAM	MN2 2*HP30U-NW/CM XL KAM	60,8 W	666 x 304 x 75	-
40523	2x30W REVO LED RAF 1saat ACK+KAM	MN2 2*HP30U-NW/CM XL KAMA	60,8 W	786 x 304 x 75	-
40524	2x30W REVO LED RAF 3saat ACK+KAM	MN2 2*HP30U-NW/CM XL KAMA	60,8 W	866 x 304 x 75	-
40525	4x30W REVO LED RAF	MN2 4*HP30U-NW/CM XL	130,7 W	1236 x 304 x 75	-
40526	4x30W REVO LED RAF 1saat ACK	MN2 4*HP30U-NW/CM XL A1	130,7 W	1356 x 304 x 75	-
40527	4x30W REVO LED RAF 3saat ACK	MN2 4*HP30U-NW/CM XL A3	130,7 W	1456 x 304 x 75	14,8
40528	4x30W REVO LED RAF DALİ	MN2 4*HP30U-NW/CM XL DL	130,7 W	1236 x 304 75	-
40529	4x30W REVO LED RAF 1saat ACK+DALİ	MN2 4*HP30U-NW/CM XL DLA1	130,7 W	1356 x 304 x 75	-
40530	4x30W REVO LED RAF 3saat ACK+DALİ	MN2 4*HP30U-NW/CM XL DLA3	130,7 W	1456 x 304 x 75	14,8
40531	4x30W REVO LED RAF KAM	MN2 4*HP30U-NW/CM XL KAM	130,7 W	1236 x 304 75	-
40532	4x30W REVO LED RAF 1saat ACK+KAM	MN2 4*HP30U-NW/CM XL KAMA	130,7 W	1356 x 304 x 75	-
40533	4x30W REVO LED RAF 3saat ACK+KAM	MN2 4*HP30U-NW/CM XL KAMA	130,7 W	1456 x 304 x 75	14,8

REVOLED Opsiyonel Parça Sipariş Tablosu

Sipariş kodu	Açıklamalar	Ürün Kodları	Tüketim Gücü (W)	Ölçüler (mm) (axbxh)	Ağırlık (kg)
40998	REVO LED Busbar Askı Tk.	MN2 BUSBAR ASK TKM V3	_	48 x 190 x 162,5	0,270
40999	REVO LED Tava Askı Tk.	MN2 LED TAVA ASKI TKM V3	_	48 x 190 x 70	0,220
40997	REVO LED Duvar Açılı Askı Tk.	MN2 LED DUVAR ACILI ASK S	_	80 x 190 x 278	0,300

OPSİYONEL PARÇA RESİMLERİ

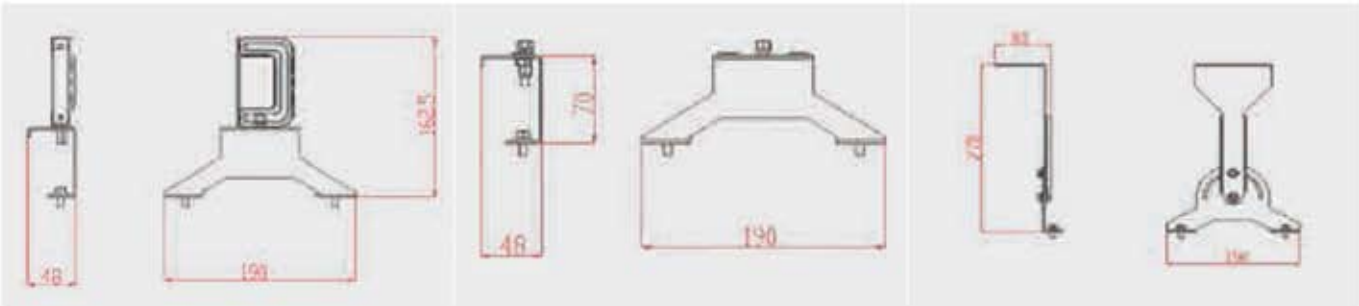

EAE Aydınlatma, önceden bildirmeksizin gerekli gördüğü uygun değişiklikleri yapma hakkını saklı tutar.