BİSTA-K

Sıva Altı 24 W Kare Spot LED Armatür

Sipariş Kodu	: 3088002
Ürün Kodu	: BST 024A 40CM00 20 80 2K4 KR

Ürün Bilgisi

Standart Ürün Özellikleri

Gövde	: Alüminyum gövde
Difüzör	: Şeffaf cam
Optik	: 20° reflektör
Tavan Tipi	: Alçıpan
IP Koruma Sınıfı	: IP20
Kullanım Şekli	: Sıva altı
Işık Kaynağı	: COB LED

Optik ve Elektriksel Özellikler

Tüketim Gücü	: 23.8 W
Armatür Lümeni	: 2534.7 lm
Armatür Verimliliği	: 106.1 lm/W
Giriş Gerilimi	: 220-240 V AC
Giriş Frenkans	: 50-60 Hz
Güç Faktörü	: Cos Ø > 0,9
Max. Gerilim Dayanımı (Surge)	: 1 kV
Sürüş Akımı	: 600 mA
Renk Sıcaklığı (CCT)	: 4000K
Renksel Geriverim İndexi (CRI)	: >80

Fotometrik Eğri

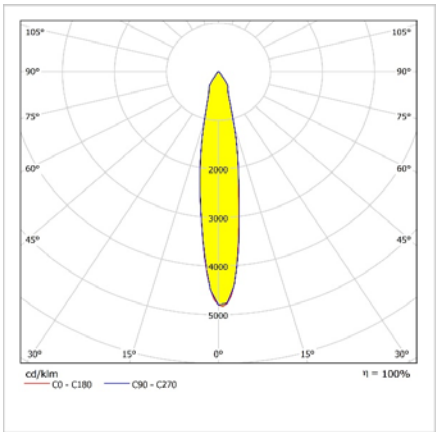

Diğer Özellikler

Çalışma Sıcaklık Aralığı	: -20 °C/+55 °C
Çalışma Sıcaklı Aralığı (ACK*)	: +5 °C/+50 °C
Darbe Dayanım Sınıfı (IK)	: IK 02
Led Ömrü - L70	: 36.000 saat @Ta= 55 °C

Opsiyonel Özellikler

Renk Sıcaklığı	: 3000K
ACK Uyumluluğu	: 1, 3 saat
DALI Uyumluluğu	: Var
Derece Seçenekleri	: 30°, 40°, 55°

BİSTA-K

Sıva Altı 24 W Kare Spot LED Armatür

3088002 BST 024A 40CM00 20 80 2K4 KR

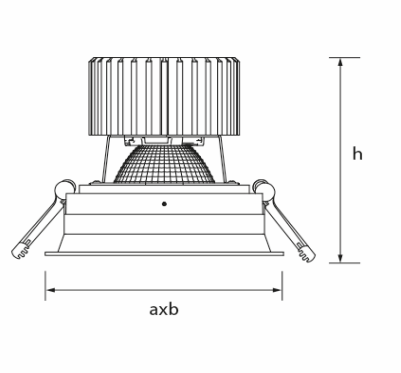

Uzunluk Ölçüleri (mm)

	a	b	h	d^1, d^2
Standart	150	150	133	140x140

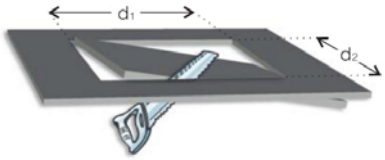

Ağırlık (Kg)

Standart	0,9
1 saat ACK *	1,2
3 saat ACK *	1,2

* ACK: Acil Durum Kiti

- EAE, gerekli gördüğü uygun değişiklikleri önceden bildirmeden yapma hakkına haizdir.

ışık mühendisliği

EAE Aydınlatma A.Ş.
İkitelli Organize Sanayi Bölgesi Eski Turgut Özal Caddesi No:20 Başakşehir / İSTANBUL-TÜRKİYE **Tel:** +90 212 413 21 00 (pbx) **Fax:** +90 212 549 37 90
www.eaeaydinlatma.com.tr

Revizyon tarihi: 18.08.2017