GLORY V.2 CH

Sıva Altı 27 W Spot Led Armatürü

Sipariş Kodu	: 3116494
Ürün Kodu	: DWL 027A 40CH00 2K9 09 40 GLO V.2

Ürün Bilgisi

Standart Ürün Özellikleri

Gövde	: RAL 9016 Boyalı alüminyum enjeksiyon gövde
Difüzör	: Hemyüz opal difüzör
Tavan Tipi	: Alçıpan
IP Koruma Sınıfı	: IP 40
Kullanım Şekli	: Sıva altı
Işık Kaynağı	: Mid Power LED

Optik ve Elektriksel Özellikler

Tüketim Gücü	: 26.7 W
Armatür Lümeni	: 2910.9 lm
Armatür Verimliliği	: 108.7 lm/W
Giriş Gerilimi	: 220-240 V AC
Giriş Frenkans	: 50-60 Hz
Güç Faktörü	: > 0,9
Max. Gerilim Dayanımı (Surge)	: 1 kV
Sürüş Akımı	: 700 mA
Renk Sıcaklığı (CCT)	: 4000K
Renksel Geriverim İndexi (CRI)	: >80

Diğer Özellikler

Çalışma Sıcaklık Aralığı	: -20 °C/+40 °C
Çalışma Sıcaklı Aralığı (ACK*)	: +5 °C/+35 °C
Darbe Dayanım Sınıfı (IK)	: IK 02
Led Ömrü - L70	: 60.000 saat @ Ta= 40 °C

Fotometrik Eğri

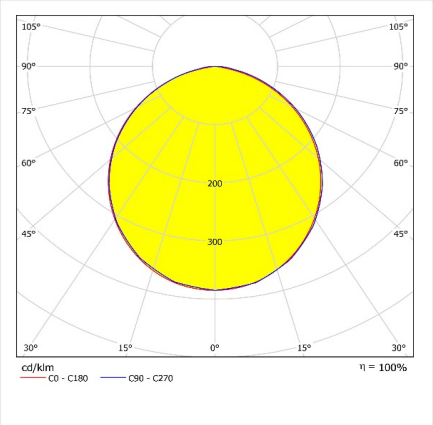

Opsiyonel Özellikler

Renk Sıcaklığı	: 3000K, 6500K
ACK Uyumluluğu	: 1, 3 saat
DALI Uyumluluğu	: Var
IP Koruma Sınıfı	: IP65
KAM Uyumluluğu	: Var
Renk Seçeneği	: RAL 9005, 9010

* KAM: Koridor Aydınlatma Modülü

GLORY V.2 CH

Sıva Altı 27 W Spot Led Armatürü

3116494 DWL 027A 40CH00 2K9 09 40 GLO V.2

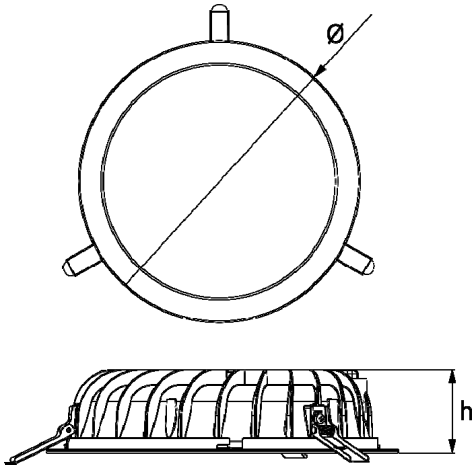

Uzunluk Ölçüleri (mm)

	Ø	h	Ø D
Sıva altı	260	60	246

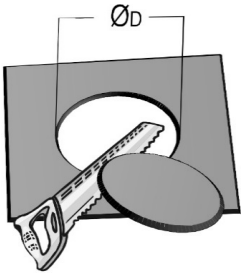

Ağırlık (gr)

Standart	1320
1 saat ACK *	1820
3 saat ACK*	2020

* ACK: Acil Durum Kiti

- EAE, gerekli gördüğü uygun değişiklikleri önceden bildirmeden yapma hakkına haizdir.

ışık mühendisliği

EAE Aydınlatma A.Ş.
İkitelli Organize Sanayi Bölgesi Eski Turgut Özal Caddesi No:20 Başakşehir / İSTANBUL-TÜRKİYE **Tel:** +90 212 413 21 00 (pbx) **Fax:** +90 212 549 37 90
www.eaeaydinlatma.com.tr

Revizyon tarihi: 21.09.2017