T-SPOT

Sıva Altı 7 W Spot LED Armatür

Sipariş Kodu	: 3105071
Ürün Kodu	: TSP 007A 40OD01 LLL 06 SR

Ürün Bilgisi

Standart Ürün Özellikleri

Gövde	: Pc dış gövde ve alümiyum enjeksiyon soğutucu
Difüzör	: Opal Difüzör ve Geniş Açılı Reflektör
Tavan Tipi	: Alçıpan
ACK Uyumluluğu	: 1 saat sürekli yanar
IP Koruma Sınıfı	: IP20
Kullanım Şekli	: Sıva altı
Işık Kaynağı	: Power LED

Optik ve Elektriksel Özellikler

Tüketim Gücü	: 7.2 W
Armatür Lümeni	: 685 lm
Armatür Verimliliği	: 94.2 lm/W
Giriş Gerilimi	: 220-240 V AC
Giriş Frenkans	: 50-60 Hz
Güç Faktörü	: > 0,9
Max. Gerilim Dayanımı (Surge)	: 2 kV
Sürüş Akımı	: 700 mA
Renk Sıcaklığı (CCT)	: 4000K
Renksel Geriverim İndexi (CRI)	: >80

Fotometrik Eğri

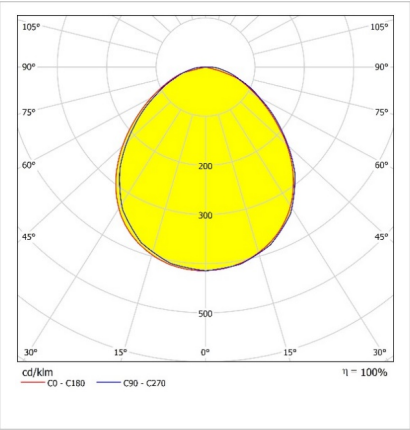

Diğer Özellikler

Çalışma Sıcaklık Aralığı	: -20 °C/+30 °C
Çalışma Sıcaklı Aralığı (ACK*)	: +5 °C/+30 °C
Darbe Dayanım Sınıfı (IK)	: IK02
Led Ömrü - L70	: > 36.300 saat @Ta= 30 °C

Opsiyonel Özellikler

Renk Sıcaklığı	: 3000K, 5700K
ACK Uyumluluğu	: 3 saat
DALI Uyumluluğu	: Var

T-SPOT

Sıva Altı 7 W Spot LED Armatür

3105071 TSP 007A 40OD01 LLL 06 SR

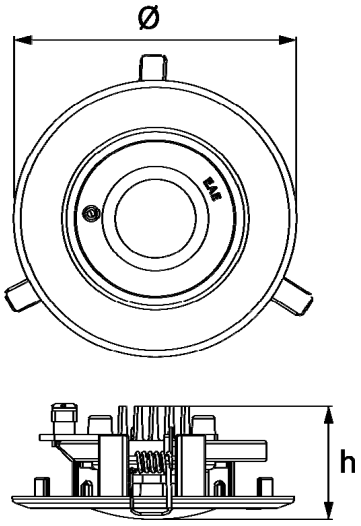

Uzunluk Ölçüleri (mm)

	Ø	h	Ø D
1 saat ACK*	140	44	130
3 saat ACK*	140	44	130

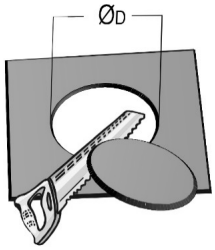

Ağırlık (kg)

1 saat ACK *	0,6
3 saat ACK*	1,2

* ACK: Acil Durum Kiti

- EAE Aydınlatma, önceden bildirmeksizin gerekli gördüğü değişiklikleri yapma hakkını saklı tutar.

ışık mühendisliği

EAE Aydınlatma A.Ş.
İkitelli Organize Sanayi Bölgesi Eski Turgut Özal Caddesi No:20 Başakşehir / İSTANBUL-TÜRKİYE **Tel:** +90 212 413 21 00 (pbx) **Fax:** +90 212 549 37 90
www.eaeaydinlatma.com.tr

Revizyon tarihi: 31.01.2018