# LOGY IP65 LOWBAY

202 W Yüksek Tavan Lojistik LED Aydınlatma Armatür

| | |
|---|---|
| Sipariş Kodu | : 3180321 |
| Ürün Kodu | : LOJ 204U 40OA00 LB 22K7 90 301265 |

## Ürün Bilgisi

### Standart Ürün Özellikleri

| | |
|---|---|
| Gövde | : Metal sac gövde |
| Optik | : 90° lens |
| IP Koruma Sınıfı | : IP65 |
| Kullanım Şekli | : Sıva üstü |
| Işık Kaynağı | : Mid Power LED |

### Optik ve Elektriksel Özellikler

| | |
|---|---|
| Tüketim Gücü | : 201.9 W |
| Armatür Lümeni | : 22760.6 lm |
| Armatür Verimliliği | : 112.6 lm/W |
| Giriş Gerilimi | : 220-240 V |
| Giriş Frenkans | : 50-60 Hz |
| Güç Faktörü | : > 0,9 |
| Max. Gerilim Dayanımı (Surge) | : 1 kV |
| Sürüş Akımı | : 2x750 mA |
| Renk Sıcaklığı (CCT) | : 4000K |
| Renksel Geriverim İndexi (CRI) | : >80 |

### Diğer Özellikler

| | |
|---|---|
| Çalışma Sıcaklık Aralığı | : -20 °C/+35 °C |
| Çalışma Sıcaklı Aralığı (ACK*) | : +5 °C/+35 °C |
| Darbe Dayanım Sınıfı (IK) | : IK02 |
| Led Ömrü - L70 | : > 72.000 saat @Ta= 35 °C |

## Fotometrik Eğri

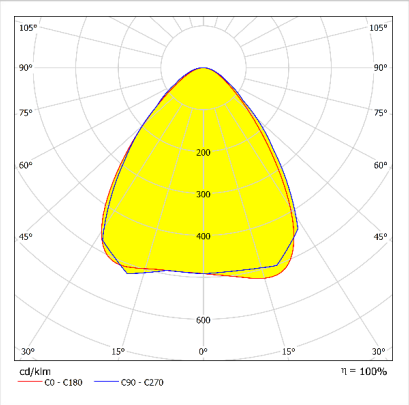


### Opsiyonel Özellikler

| | |
|---|---|
| Renk Sıcaklığı | : 3000K, 5700K |
| ACK Uyumluluğu | : 1, 3 saat |
| DALI Uyumluluğu | : Var |

# LOGY IP65 LOWBAY

## 204 W Yüksek Tavan Lojistik LED Aydınlatma Armatürü

**3180321** LOJ 204U 40OA00 LB 22K7 90 301265

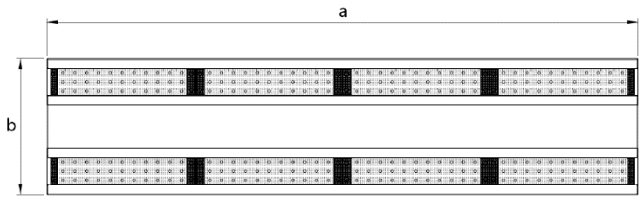


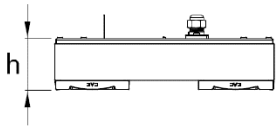


### Uzunluk Ölçüleri (mm)

| | a | b | h |
|---|---|---|---|
| Standart | 1295 | 300 | 70 |
| 1, 3 saat ACK * | 1295 | 300 | 70 |
| DALI | 1295 | 300 | 70 |

* ACK: Acil Durum Kiti

### Ağırlık (kg)

| | |
|---|---|
| Standart | 13,4 |
| 1, 3 saat ACK * | 15 , 15.2 |

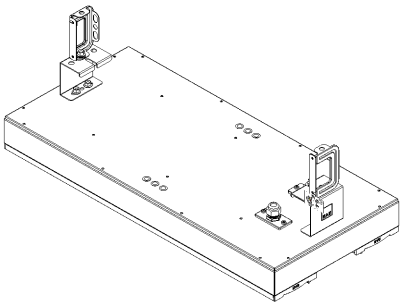

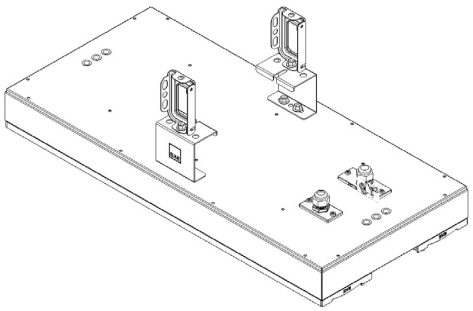

## Askı Takımları Özellikleri

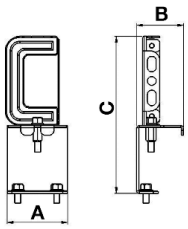


Busbar Askı Tk. Sip Kod: 3080654

| a | b | c | Ağırlık (gr) |
|---|---|---|---|
| 62mm | 48mm | 162mm | 312 |

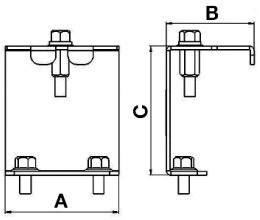


Tava Askı Tk. Sip Kod: 3080655

| a | b | c | Ağırlık (gr) |
|---|---|---|---|
| 62mm | 48mm | 70mm | 191 |

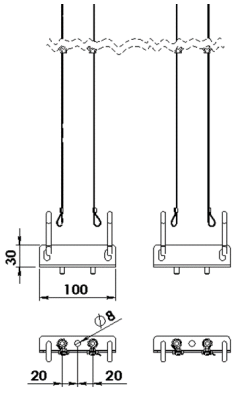


Karabina Askı Tk

Sip Kod : 3201395

- EAE, gerekli gördüğü uygun değişiklikleri önceden bildirmeden yapma hakkına haizdir.


**EAE Aydınlatma A.Ş.**
İkitelli Organize Sanayi Bölgesi Eski Turgut Özal Caddesi No:20 Başakşehir / İSTANBUL-TÜRKİYE **Tel:** +90 212 413 21 00 (pbx) **Fax:** +90 212 549 37 90
**www.eaeaydinlatma.com.tr**



Revizyon tarihi: 18.01.2021