RA 3

137 W LED Sokak ve Cadde LED Aydınlatma Armatürü

Sipariş Kodu	: 3192919
Ürün Kodu	: RA3 136D 40SC00 100 17K8

Ürün Bilgisi

Standart Ürün Özellikleri

Gövde	: SW 306G boyalı alüminyum enjeksiyon gövde
Difüzör	: Temperli şeffaf cam
Optik	: 100° lens
IP Koruma Sınıfı	: IP66
Kullanım Şekli	: Direk montaj
Işık Kaynağı	: Power LED

Optik ve Elektriksel Özellikler

Tüketim Gücü	: 137.2 W
Armatür Lümeni	: 17927 lm
Armatür Verimliliği	: 130.5 lm/W
Giriş Gerilimi	: 220-240 V AC
Giriş Frenkans	: 50-60 Hz
Güç Faktörü	: > 0,9
Max. Gerilim Dayanımı (Surge)	: 6 kV
Sürüş Akımı	: 1000 mA
Renk Sıcaklığı (CCT)	: 4000K
Renksel Geriverim İndexi (CRI)	: >70

Diğer Özellikler

Çalışma Sıcaklık Aralığı	: -40 °C/ +50 °C
Darbe Dayanım Sınıfı (IK)	: IK09
Led Ömrü - L70	: > 145.000 saat @Ta= 50 °C

Fotometrik Eğri

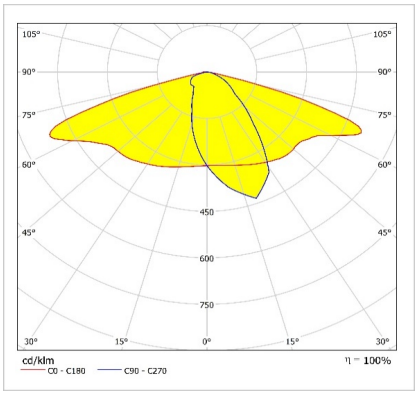

Opsiyonel Özellikler

Renk Sıcaklığı	: 5000K, 6500K
Elektronik Kontrol	: Dali, RF Kontrol

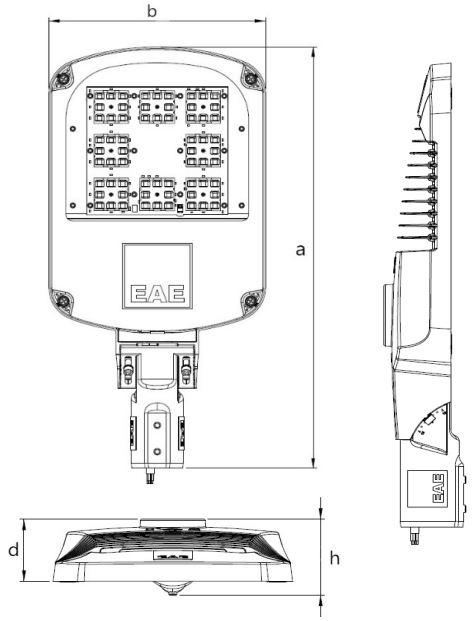

RA 3

137 W LED Sokak ve Cadde LED Aydınlatma Armatürü

3192919 RA3 136D 40SC00 100 17K8

Uzunluk Ölçüleri (mm)

	a	b	h	d
Standart	705	310	104	85

Ağırlık (kg)

Standart	8,3

CE

Dikey Montaj

Sipariş Kodu	: 3082848
Ürün Kodu	: RA DUVAR ASKI TK

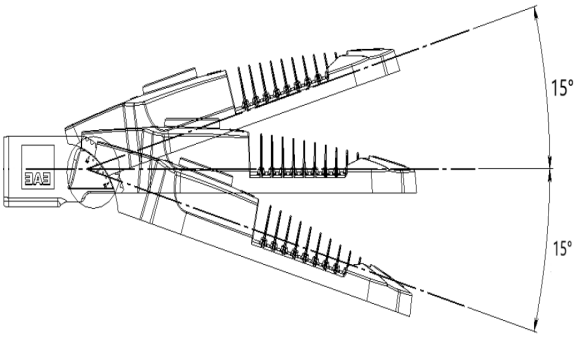

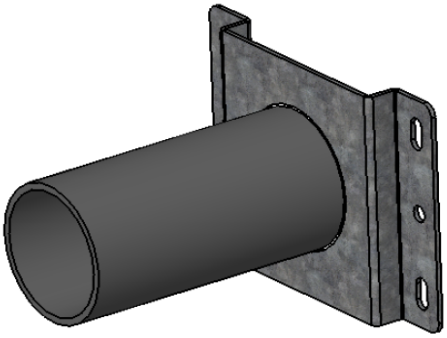

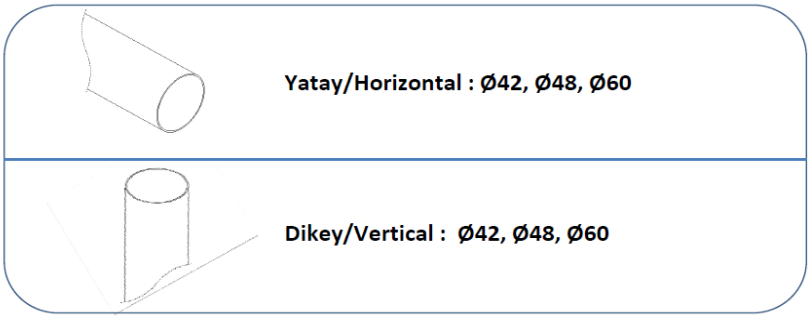

- EAE, gerekli gördüğü uygun değişiklikleri önceden bildirmeden yapma hakkına haizdir.

ışık mühendisliği

EAE Aydınlatma A.Ş.
İkitelli Organize Sanayi Bölgesi Eski Turgut Özal Caddesi No:20 Başakşehir / İSTANBUL-TÜRKİYE **Tel:** +90 212 413 21 00 (pbx) **Fax:** +90 212 549 37 90
www.eaeaydinlatma.com.tr

Revizyon tarihi: 07.04.2020