SERA

Sıva altı 6 W Spot Led Aydınlatma Armatürü

Sipariş Kodu	: 3236273
Ürün Kodu	: SRA 006A 40SD00 36 577 ADJ FLP

Ürün Bilgisi

Standart Ürün Özellikleri

Gövde	: Alüminyum ekstrüzyon gövde
Optik	: Reflektör / Cam
IP Koruma Sınıfı	: IP20
Kullanım Şekli	: Sıva altı
Işık Kaynağı	: Mid Power LED
Elektronik Kontrol	: On-Off

Optik ve Elektriksel Özellikler

Tüketim Gücü	: 6 W
Armatür Lümeni	: 600 lm
Armatür Verimliliği	: 100 lm/W
Giriş Gerilimi	: 220-240 V AC
Giriş Frenkans	: 50-60 Hz
Güç Faktörü	: > 0,9
Renk Sıcaklığı (CCT)	: 4000K
Renksel Geriverim İndexi (CRI)	: >80
Fotobiyolojik Risk Grup	: RG1

* Teknik Değerlerde ± %10 Tolerans Vardır.

Fotometrik Eğri

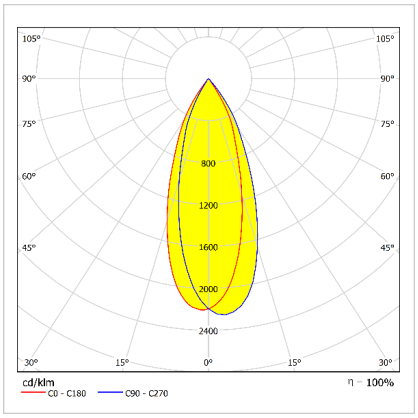

Diğer Özellikler

Çalışma Sıcaklık Aralığı	: -20°C / +45°C
Darbe Dayanım Sınıfı (IK)	: IK02
Led Ömrü - L70	: > 50.000 saat @Ta= 45 °C

Opsiyonel Özellikler

Renk Sıcaklığı	: 2700K-3000K-4000K-6500K
ACK Uyumluluğu	: 1,3 saat
DALI Uyumluluğu	: Var

SERA

Sıva altı 6 W Spot Led Aydınlatma Armatürü

3236273 SRA 006A 40SD00 36 577 ADJ FLP

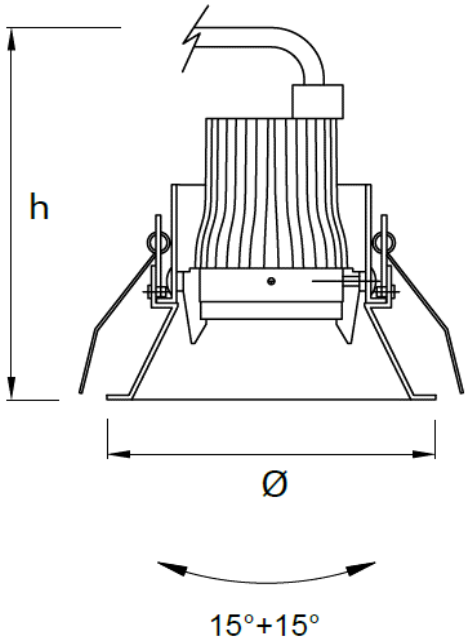

Uzunluk Ölçüleri (mm)

	Ø	h	øD
Sıva altı	100	115	90

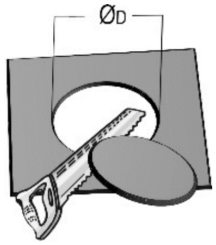

Ağırlık (Kg)

Standart	0,7

- EAE, gerekli gördüğü uygun değişiklikleri önceden bildirmeden yapma hakkına haizdir.

ışık mühendisliği

EAE Aydınlatma A.Ş.
İkitelli Organize Sanayi Bölgesi Eski Turgut Özal Caddesi No:20 Başakşehir / İSTANBUL-TÜRKİYE **Tel:** +90 212 413 21 00 (pbx) **Fax:** +90 212 549 37 90
www.eaeaydinlatma.com.tr

Revizyon tarihi: 20.04.2021