PROLİT EXPROOF

102 W Exproof LED Aydınlatma Armatürü
Grup II, Kategori 3, (Zone 2 / 22)

Sipariş Kodu	: 3177896
Ürün Kodu	: PRL 102Z 40EX00 32 14K1 OP2

Ürün Bilgisi

Exproof Ürün Özellikleri

Bölge	: Zone 2 / 22
Grup/Kategori	: II / 3GD
Koruma Sınıfı	: ec tc
Patlama Grubu	: IIC / IIIC
Maksimum Yüzey Sıcaklık Sınıfı	: T4 / T135°C
Sertifika Kodu	: EX II 3G Ex ec IIC T4 Gc EX II 3D Ex tc IIIC T135°C Dc

Standart Ürün Özellikleri

Gövde	: Alüminyum enjeksiyon gövde
Difüzör	: Temperli serigrafili cam
Optik	: 32° lens
IP Koruma Sınıfı	: IP66
Rakor Girişi	: 1 x ISO M16
Rakor Çıkışı	: 1x ISO M16 Kör Tapa
Kullanım Şekli	: Zemin / Duvar
Işık Kaynağı	: Power LED

Optik ve Elektriksel Özellikler

Tüketim Gücü	: 101.3 W
Armatür Lümeni	: 14407.6 lm
Armatür Verimliliği	: 142.2 lm/W
Giriş Gerilimi	: 220-240 V AC
Giriş Frenkans	: 50-60 Hz
Güç Faktörü	: > 0,9
Max. Gerilim Dayanımı (Surge)	: 6 kV
Sürüş Akımı	: 800 mA
Renk Sıcaklığı (CCT)	: 4000K
Renksel Geriverim İndexi (CRI)	: >70

* Teknik değerlerde ± 10% tolerans vardır

Diğer Özellikler

Çalışma Sıcaklık Aralığı	: -20 °C/+55 °C
Darbe Dayanım Sınıfı (IK)	: IK09
Led Ömrü - L70	: > 60.000 saat @Ta= 55 °C

Fotometrik Eğri

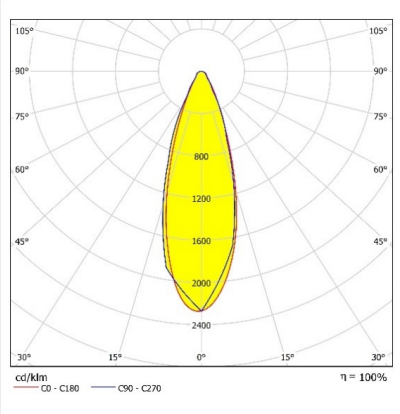

Opsiyonel Özellikler

Renk Sıcaklığı	: 2000K, 2700K, 3000K, 5000K, 5700K, 6500K
Elektronik Kontrol	: Dali
Derece Opsiyonu	: 22° , 57° , 99° , Asimetrik lens
Rakor Girişi	: 1 x ISO M20 ve 1 x ISO M25
Rakor Çıkış	: 1 x ISO M16 / 1 x ISO M20 1 x ISO M25

PROLİT V.3

102 W Exproof LED Aydınlatma Armatürü
Grup II, Kategori 3, (Zone 2 / 22)

3177896 PRL 102Z 40EX00 32 14K1 OP2

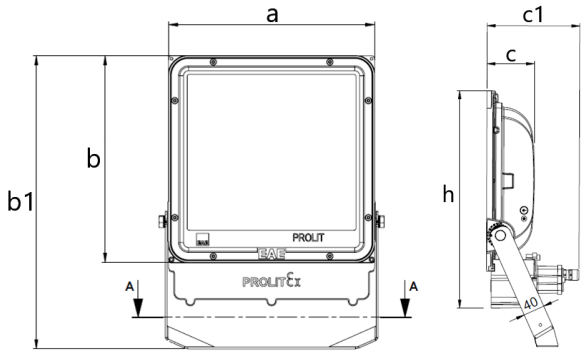

Uzunluk Ölçüleri (mm)

	a	b	b1	c	c1
Standart	336	336	476	88	173

Ağırlık (kg)

Standart	7,1

* Çevreci aydınlatma armatürü sertifikalıdır.

Etiket Bilgisi Okuma

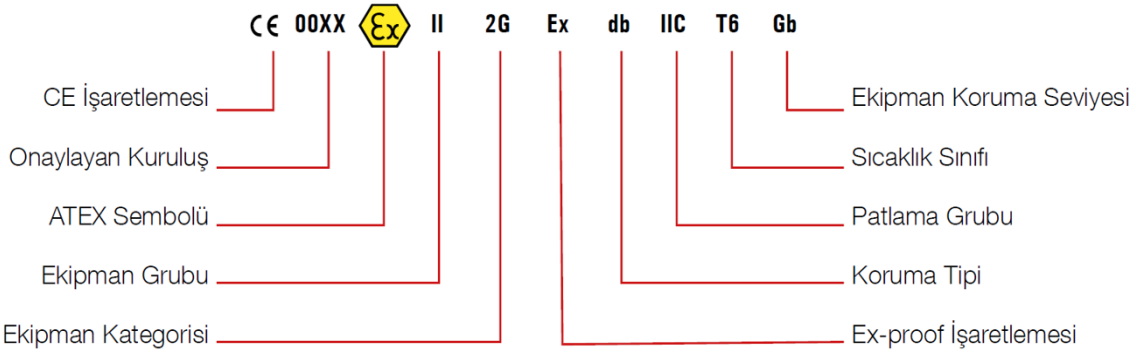

Askı Takımı Özellikleri

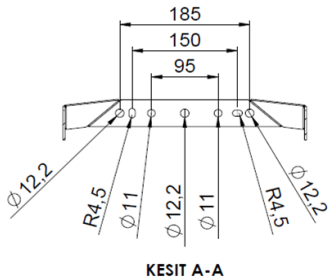

KESIT A-A

- EAE, gerekli gördüğü uygun değişiklikleri önceden bildirmeden yapma hakkına haizdir.

EAE Aydınlatma A.Ş.
İkitelli Organize Sanayi Bölgesi Eski Turgut Özal Caddesi No:20 Başakşehir / İSTANBUL-TÜRKİYE **Tel:** +90 212 413 21 00 (pbx) **Fax:** +90 212 549 37 90
www.eaeaydinlatma.com.tr

Revizyon tarihi: 22.07.2019