PROLİT PLUS

261 W Cephe ve Alan LED Aydınlatma Armatürü

Sipariş Kodu	: 3253373
Ürün Kodu	: PRP 261Z 40SC00 AS 34K4 NG

Ürün Bilgisi

Standart Ürün Özellikleri

Gövde	: Alüminyum enjeksiyon gövde
Difüzör	: Temperli serigrafili cam
Optik	: Asimetrik lens
IP Koruma Sınıfı	: IP66
Kullanım Şekli	: Zemin montaj
Işık Kaynağı	: Power LED
Elektronik Kontrol	: On/Off

Optik ve Elektriksel Özellikler

Tüketim Gücü	: 264.2 W
Armatür Lümeni	: 34398.6 lm
Armatür Verimliliği	: 130.1 lm/W
Giriş Gerilimi	: 220-240 V AC
Giriş Frenkans	: 50-60 Hz
Güç Faktörü	: > 0,9
Max. Gerilim Dayanımı (Surge)	: 6 kV
Sürüş Akımı	: 1400 mA
Renk Sıcaklığı (CCT)	: 4000K
Renksel Geriverim İndexi (CRI)	: >70

*Teknik değerlerde ±%10 tolerans vardır.

Diğer Özellikler

Çalışma Sıcaklık Aralığı	: -30 °C/+55 °C
Darbe Dayanım Sınıfı (IK)	: IK10
Led Ömrü - L70	: > 102.000 saat @Ta= 55 °C

Fotometrik Eğri

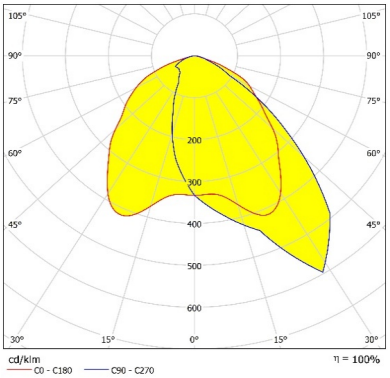

Opsiyonel Özellikler

Renk Sıcaklığı	: 3000K, 5700K,6500K
Elektronik Kontrol	: Dali
Açı Seçenekleri	: 16° lens, 27° lens, 52° lens, 98° lens

PROLİT PLUS

261 W Cephe ve Alan LED Aydınlatma Armatürü

3253373 PRP 261Z 40SC00 AS 34K4 NG

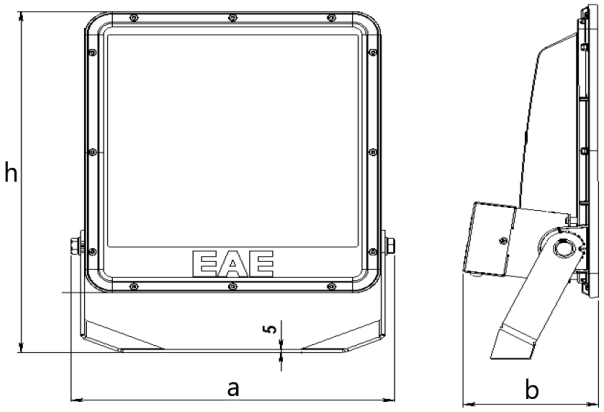

Uzunluk Ölçüleri (mm)

	a	b	h
Standart	424	171	537

Ağırlık (kg)

Standart	12

Montaj Bilgisi

185 mm ölçüsüden montaj yapılması zorunludur.

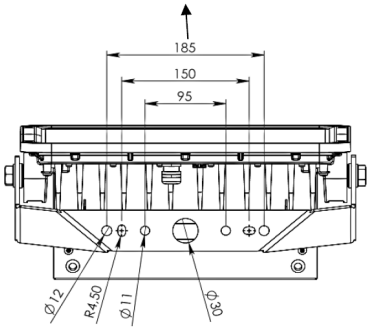

ışık mühendisliği

EAE Aydınlatma A.Ş.
İkitelli Organize Sanayi Bölgesi Eski Turgut Özal Caddesi No:20 Başakşehir / İSTANBUL-TÜRKİYE **Tel:** +90 212 413 21 00 (pbx) **Fax:** +90 212 549 37 90
www.eaeaydinlatma.com.tr

PROLİT PLUS

261 W Cephe ve Alan LED Aydınlatma Armatürü

3253373 PRP 261Z 40SC00 AS 34K4 NG

Askı Takımları

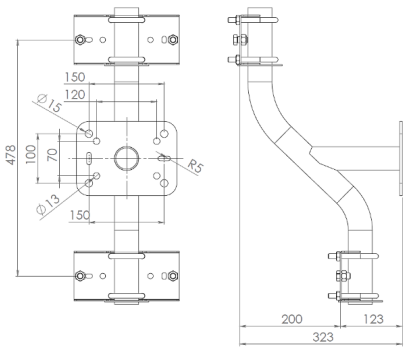

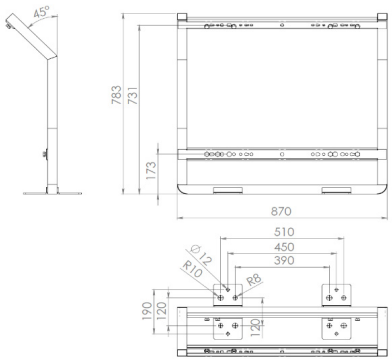

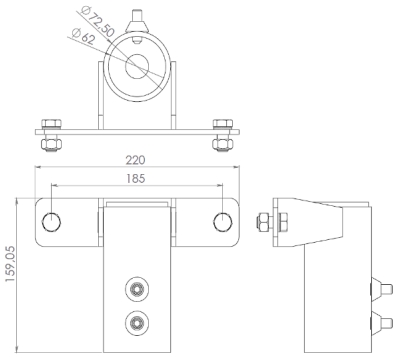

PRP 2'LI BORU ASKI TK

Sipariş Kodu	: 3188604
Ürün Kodu	: PRP 2'LI BORU ASKI TK

PRP 4'LU TEK ACI ASKI TAKIMI

Sipariş Kodu	: 3188602
Ürün Kodu	: PRP 4'LU TEK ACI ASKI TAKIMI

PRP SK Ø60 DIKEY BORU TK

Sipariş Kodu	: 3225914
Ürün Kodu	: PRP SK Ø60 DIKEY BORU TK

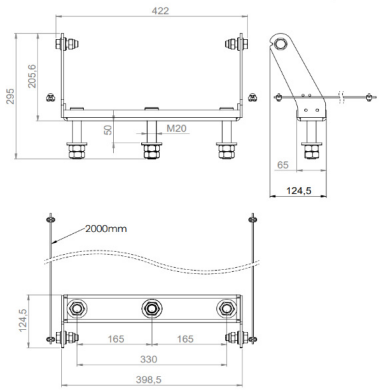

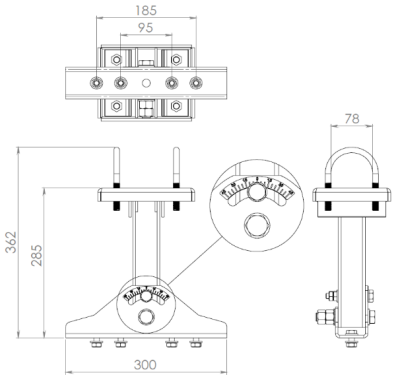

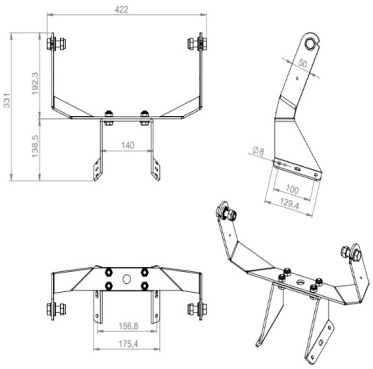

PRP KOLAY MONTAJ ASKI TK

Sipariş Kodu	: 2105588
Ürün Kodu	: PRP KOLAY MONTAJ ASKI TK

PRP TEKLI DONER ASKI TK

Sipariş Kodu	: 3235913
Ürün Kodu	: PRP TEKLI DONER ASKI TK

PRP KOSE ASKI TAKIMI

Sipariş Kodu	: 2112824
Ürün Kodu	: PRP KOSE ASKI TAKIMI

- EAE, gerekli gördüğü uygun değişiklikleri önceden bildirmeden yapma hakkına haizdir.

ışık mühendisliği

EAE Aydınlatma A.Ş.
İkitelli Organize Sanayi Bölgesi Eski Turgut Özal Caddesi No:20 Başakşehir / İSTANBUL-TÜRKİYE **Tel:** +90 212 413 21 00 (pbx) **Fax:** +90 212 549 37 90
www.eaeaydinlatma.com.tr

Revizyon tarihi: 15.02.2022