PROLİT KOMPAKT V.3

70 W Cephe ve Alan LED Aydınlatma Armatürü

Sipariş Kodu	: 3178347
Ürün Kodu	: PRK 070Z 40CM00 60 7K90 V.3 MP

Ürün Bilgisi

Standart Ürün Özellikleri

Gövde	: Alüminyum enjeksiyon gövde
Difüzör	: Temperli serigraflı cam
Optik	: 60° lens
IP Koruma Sınıfı	: IP66
Kullanım Şekli	: Zemin montaj
Işık Kaynağı	: Mid Power LED

Optik ve Elektriksel Özellikler

Tüketim Gücü	: 70 W
Armatür Lümeni	: 7810 lm
Armatür Verimliliği	: 114 lm/W
Giriş Gerilimi	: 220-240 V AC
Giriş Frenkans	: 50-60 Hz
Güç Faktörü	: > 0,9
Max. Gerilim Dayanımı (Surge)	: 4 kV
Sürüş Akımı	: 1050 mA
Renk Sıcaklığı (CCT)	: 4000K
Renksel Geriverim İndexi (CRI)	: >80

Diğer Özellikler

Çalışma Sıcaklık Aralığı	: -30 °C/+55 °C
Darbe Dayanım Sınıfı (IK)	: IK08
Led Ömrü - L70	: > 72.000 saat @Ta= 55 °C

Fotometrik Eğri

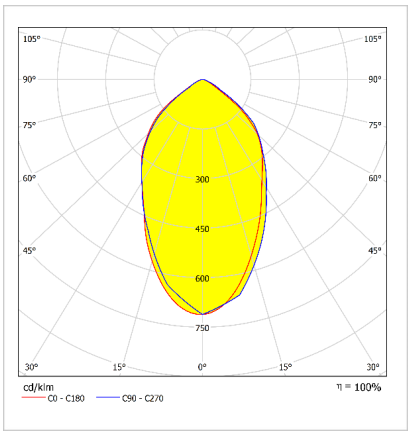

Opsiyonel Özellikler

Renk Sıcaklığı	: 3000K, 5700K, 6500K
Elektronik Kontrol	: Dali, Dimko , 1-10V
Açı Seçenekleri	: 18° lens, 23° lens, 35° lens, 46° lens, 60° lens, Asimetrik lens

PROLİT KOMPAKT V.3

70 W Cephe ve Alan LED Aydınlatma Armatürü

3178347 PRK 070Z 40CM00 60 7K90 V.3 MP

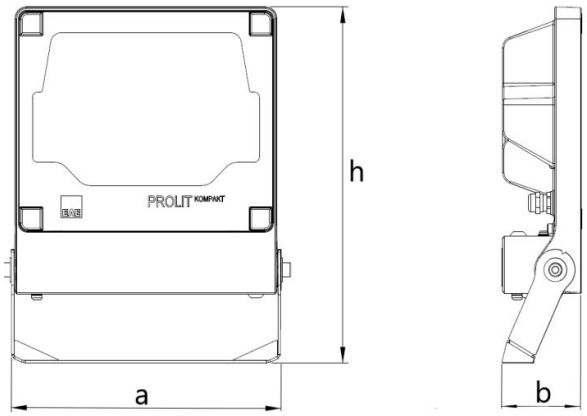

Uzunluk Ölçüleri (mm)

	a	b	h
Standart	276	77	330

Ağırlık (kg)

Standart	3,6

Askı Takımı ve Özellikleri

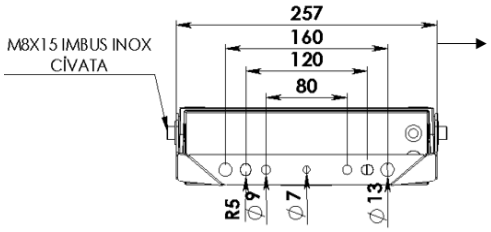

160 mm ölçüsüden montaj yapılması zorunludur.

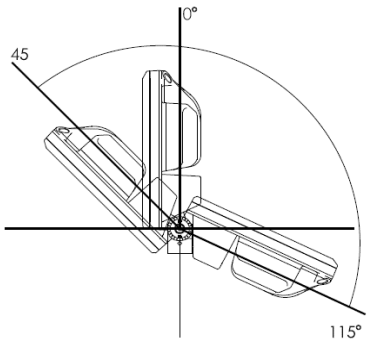

- EAE, gerekli gördüğü uygun değişiklikleri önceden bildirmeden yapma hakkına haizdir.

ışık mühendisliği

EAE Aydınlatma A.Ş.
İkitelli Organize Sanayi Bölgesi Eski Turgut Özal Caddesi No:20 Başakşehir / İSTANBUL-TÜRKİYE **Tel:** +90 212 413 21 00 (pbx) **Fax:** +90 212 549 37 90
www.eaeaydinlatma.com.tr

Revizyon tarihi: 24.02.2020